1

КАНАЛИЗАЦИОННЫЕ НАСОСНЫЕ СТАНЦИИ ИЗ ПОЛИПРОПИЛЕНА

«SBC PS-КНС-ПП»

НАЗНАЧЕНИЕ

Канализационные насосные станции (в дальнейшем КНС) полной заводской готовности в корпусе из полипропилена предназначены для перекачки хозяйственно-бытовых, ливневых и производственных сточных вод. Насосы и вместимость приемного отделения КНС подбираются и рассчитываются в соответствии с требованиями действующих норм. В случаях, если в КНС поступают неочищенные сточные воды и перед КНС не предусмотрена решетка для задержания крупных отбросов, которые могут попасть в приемный резервуар через подводящий трубопровод и вывести из строя насосные агрегаты, в КНС предусматривается сороудерживающая корзина.

Преимущества

- Возможность изготовления с двойным корпусом;
- Комплексная поставка;
- Антикоррозийный, водонепроницаемый корпус;
- Устойчивость при высоких грунтовых водах;
- Надежные погружные насосы;
- Возможность работы в автоматическом режиме и установка сигнализации;
- Диаметр станции от 800 до 3 000 мм;
- Гарантийное и послегарантийное обслуживание.

ОПИСАНИЕ

Корпус КНС изготавливается из высокопрочного, УФ-стабилизированного полипропилена. Срок службы корпуса составляет более 50-ти лет.
Корпус КНС оборудован ребрами жесткости с внутренней стороны и оребрением с внешней. Структура внешнего оребрения позволяет провести армирование металлом для надежной фиксации КНС в грунте при помощи бетонирования.
Корпус оборудован лестницей и вводными / выводными патрубками.
КНС комплектуется погружными насосами Grundfos и KSB (или насосами предоставляемых заказчиком),

которые смонтированы на фланцевых коленах с устройствами быстрого разъема, что позволяет извлекать насосы за подъемный трос без спуска внутрь станции.
По отдельному запросу станция может быть дополнительно укомплектована павильоном заводского изготовления, который комплектуется системой принудительной вентиляции, системой электроотопления и освещения, талью для обслуживания насосов.

ТЕХНИЧЕСКИЕ ХАРАКТЕРИСТИКИ

SBC- PS ПП	материал корпуса КНС (полипропилен)
955	диаметр корпуса КНС (мм.)
/ 2500	длина корпуса КНС (мм.)
-50	диаметр напорного трубопровода (мм.)

КНС с «мокрым колодцем»

ДИАМЕТР ПРИЕМНОГО РЕЗЕРВУАРА (ММ.)	ВЫСОТА (ММ.)	МАКСИМАЛЬНЫЙ ДИАМЕТР НАПОРНОГО ТРУБОПРОВОДА* (ММ.)
955	До 12 000	50; 65
1 570		50; 65; 80; 100
1 900		65; 80; 100; 150
2 500		80; 100; 150; 200; 250
3 000		80; 100; 150; 200; 250; 300

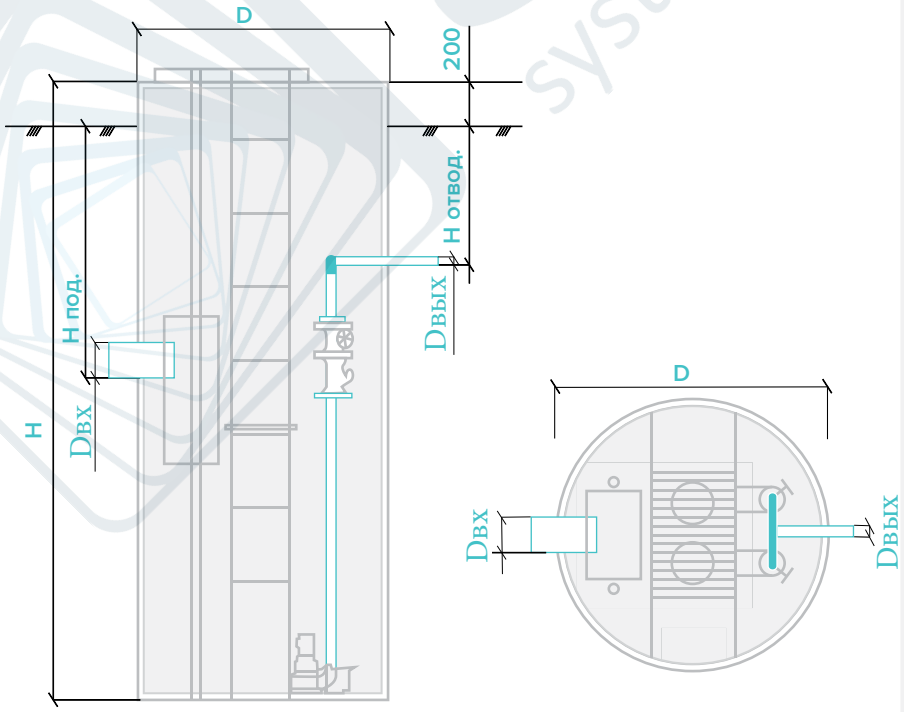

** Возможность изготовления по габаритным размерам заказчика*

SBC system base cleaning

КНС с «сухим колодцем»

ДИАМЕТР ПРИЕМНОГО РЕЗЕРВУАРА (ММ.)	ВЫСОТА (ММ.)	МАКСИМАЛЬНЫЙ ДИАМЕТР НАПОРНОГО ТРУБОПРОВОДА* (ММ.)
2 500	До 12 000	80; 100; 150; 200; 250; 300
3 000		80; 100; 150; 200; 250; 300

** Возможность изготовления по габаритным размерам заказчика*

КАНАЛИЗАЦИОННЫЕ НАСОСНЫЕ СТАНЦИИ ИЗ СТЕКЛОПЛАСТИКА

«SBC-PS»

НАЗНАЧЕНИЕ

Канализационная насосная станция в корпусе из стекловолокна (в дальнейшем КНС) предназначена для перекачки хозяйственно-бытовых и дождевых сточных вод при невозможности их самотечного поступле-ния в канализационный коллектор.

МАТЕРИАЛ:	ПРОИЗВОДИТЕЛЬНОСТЬ (Л/С):	ДИАМЕТР (ММ):	ВЫСОТА (ММ):	ПРИМЕНЕНИЕ:
ВЫСОКОПРОЧНЫЙ СТЕКЛОПЛАСТИК	**5-5000**	**1000-3000**	**1500 - 16000**	ГРАЖДАНСКОЕ СТРОИТЕЛЬСТВО ПРОМЫШЛЕННЫЕ ЗОНЫ

ПРЕИМУЩЕСТВА

Подводящий трубопровод из нержавеющей стали

Люк выполнен из алюминия или нержавеющей стали

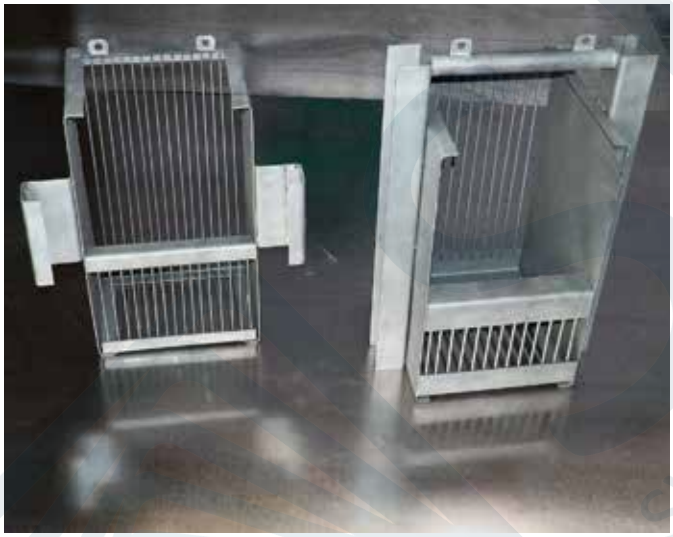

Корзина из нержавеющей стали

Трубопроводы и лестница из нержавеющей стали
Встроенная площадка обслуживания из алюминия

КНС могут поставляется с монтированном павильоном на поверхности земли

Комплектные КНС значительно сокращают сроки СМР

ОПИСАНИЕ

Стеклопластиковые КНС изготавливаются методом радиально-перекрестной намотки стекло-волокна, ровинговых стеклотканей, пропитанных полиэфирным связующим, с использованием материалов производства Финляндии и оборудования производства США. Стеклопластик— прочный, легкий и долговечный материал (за 50 лет имеет примерно 10% износа), идеально подходящий для самых сложных условий эксплуатации, обладает большой механической прочностью при относительно небольшой плотности (1,5-1,8 гр./см3). В отличие от металла, не подвержен коррозии, в отличие от бетона, не требует гидроизоляции. КНС поставляются полностью собранные, готовые к монтажу, укомплектованные насосами, трубопроводами, задвижками и клапанами, шкафами управления, площадками обслуживания и прочим опциональным оборудованием. Канализационные насосные станции предварительно собираются и проверяются на заводе. Таким образом обеспечивается высокая надежность работы, быстрый монтаж КНС и простота обслуживания.
Канализационные насосные станции могут поставляться как с павильоном для обслуживания, так и без него. При строительстве КНС с павильоном в нем предусматривается система вентиляции, отопления и освещения, а также грузоподъемное оборудование.

Комплектация КНС SBC-PS:

1. Дно сферическое
2. Корпус из стеклопластика
3. Крышка КНС
4. Корзина для сбора мусора
5. Площадка обслуживания
6. Лестница
7. Подводящий трубопровод
8. Патрубок ввода кабеля
9. Вентиляция
10. Направляющие насосов
11. Напорный трубопровод
12. Клиновая задвижка
13. Обратный клапан
14. Поплавковые выключатели
15. Насос
16. Пьедестал насоса
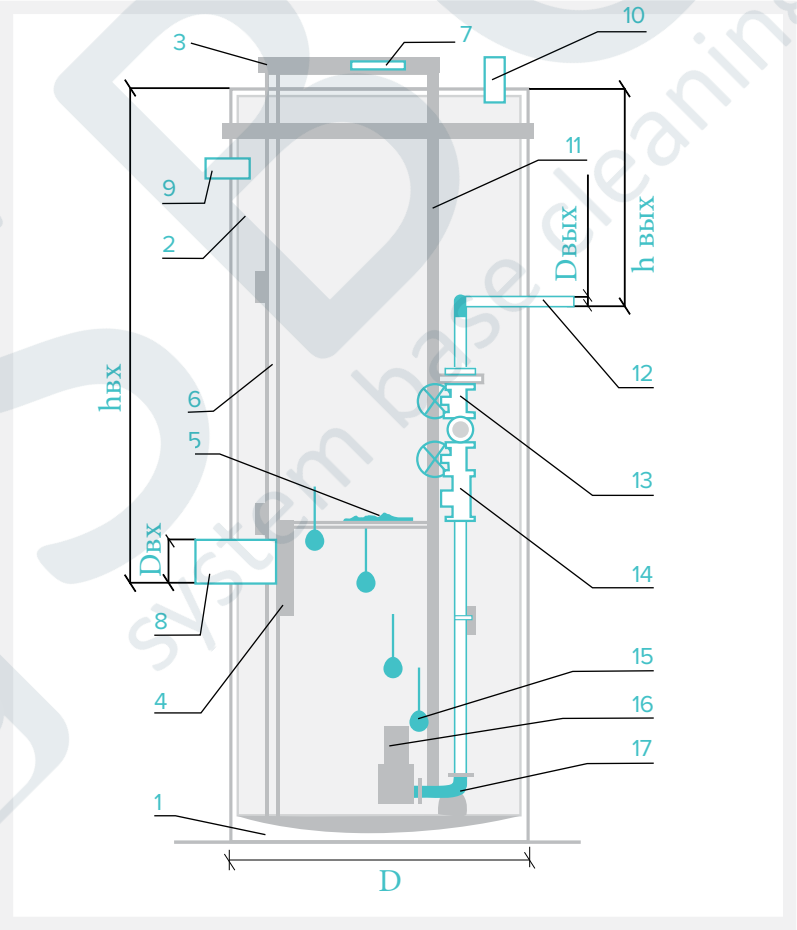
Размеры D, Dвх., Dвых., hвх., hвых определяет Заказчик. КНС изготавливается по техническому заданию заказчика.